Edelstahlmanufaktur GmbH

MWE SCHIEBETÜR VARIO

ST.1005.VA

Made in Germany
MANUFACTURE
100%
Perfect Quality

www.mwe.de

MWE Edelstahlmanufaktur GmbH

VARIO ST.1005.VA

Das System Vario stellt eine einmalige Lösung zur Führung von geraden oder runden Türblättern über gebogene Laufschienen dar. So können Architekten und Planer besonders kreative Entwürfe von z.B. Thekenanlagen und Empfangsbereichen leicht umsetzen oder aber Türelemente an organisch geschwungenen Formen entlang bewegen.

Der Ehrgeiz, diesen einzigartigen Beschlag mehr und mehr zu perfektionieren, führte letztlich zu seiner aktuellen Ausführung mit zwei flexibel gelagerten Rollen. So wird ein Verkanten verhindert und ein besonders störungsfreier Lauf sichergestellt. Netter Nebeneffekt: Der engste mögliche Radius der Laufschiene konnte so auf 350 mm gebracht werden. Damit lassen sich auf kleinstem Raum extreme Türblatt-Bewegungen vollziehen.

Übersicht:

+ Einmalige Lösung für das Bewegen von geraden Türblättern an gebogenen Wänden
+ System auch für gebogene Türblätter geeignet (Variante ST.1005.VAR/Radius bis min. 750 mm)
+ Individuelle Planung der kompletten Anlage durch MWE
+ Hervorragende Laufeigenschaften durch Laufschiene aus Vollmaterial
+ Geeignet für Türblätter aus Glas, Holz, Metall und Kunststoff
+ Türblattgewicht bis 135 kg

Technische Details:
Sie finden weitere Infos und Technische Details zu diesem Produkt auf www.mwe-tuersysteme.de

Mehr über MWE und alle Produkte auf
www.mwe.de

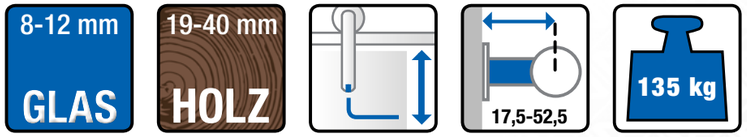

MWE Edelstahlmanufaktur GmbH I Am Steinbusch 7 I 48351 Everswinkel I Fon: +49 25 82-99 60-0 I info@mwe.de I www.mwe.de

Technische Highlights bei Vario Schiebetüren mit oben laufenden Rollwagen

EINSTELLBARE AUSHEBESICHERUNG

360°-DREHGELENK

LAUFSCHIENEN AUS MASSIVEM EDELSTAHL

+ Nahezu geräuschloser Lauf, Vollmaterial erzeugt keine Resonanzen
+ Hohe Belastbarkeit der gesamten Konstruktion
  (z. B. bei Trennwänden, Glaskabinen, Oberlichtern)

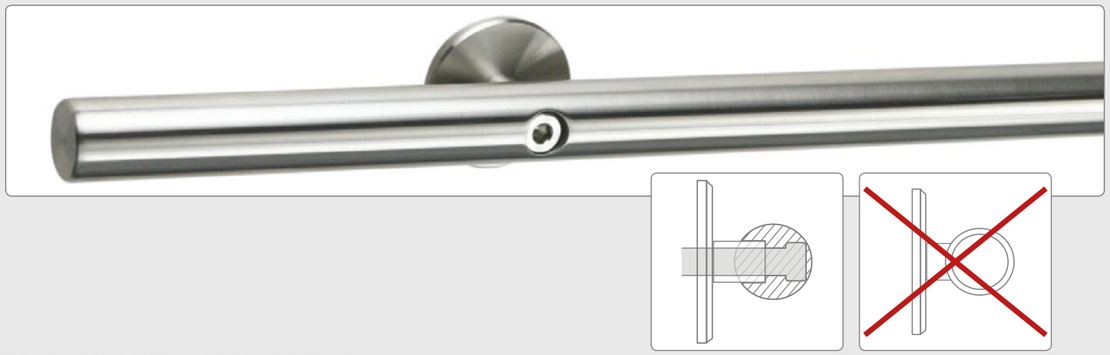

MWE Edelstahlmanufaktur GmbH I Am Steinbusch 7 I 48351 Everswinkel I Fon: +49 25 82-99 60-0 I info@mwe.de I www.mwe.de

ST.2000 Rundprofillaufschiene Ø 25 mm

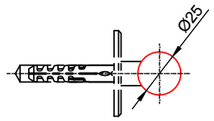

Für die Schiebetürsysteme: ProTec, Klassik, Supra, Twin, Duplex, Duplex S, Vario, Spider und Chronos – inkl. Bohrungen

3er-Set Wandausgleichsscheiben, 1/2/3 mm

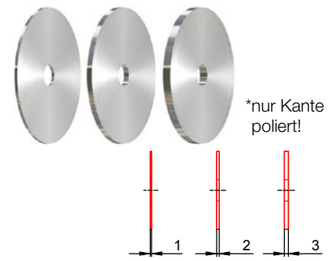

ST.2050

Deckenhalter mit Höhenverstellung

ST.5001

+/- 4 mm Höhenverstellung nach Montage möglich!

Deckenhalter ohne Höhenverstellung

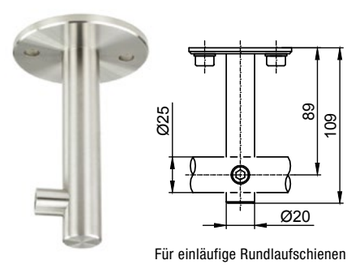

ST.5003

ST.3600 MWE-Soft-Stop-Module für Rundlaufschienen Ø 25 mm

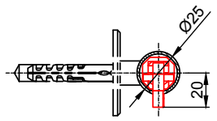

Achtung:

max. Türblattgewicht 100 kg
Minimalbreite der Türblätter 485 mm
Abdeckplatte ist aus poliertem Aluminium

Für die Schiebetürsysteme: ProTec, Klassik, Supra, Duplex, Duplex S, Twin, Spider und Chronos

Laufschienen-Eckverbinder

ST.2090.V

Mit Winkelverstellmöglichkeit!

Steckverbindung für mehrteilige Laufschienen

ST.2025

Für Ø 25 mm Laufschiene

Stirnseitenbefestigung für Laufschienen

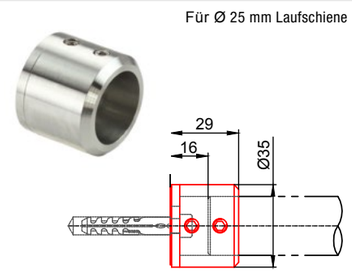

ST.5035

Abzugsmaß Laufschienenlänge 16 mm

Wandbefestigung für Rundlaufschienen

ST.2100

Glasbefestigung für Rundlaufschienen

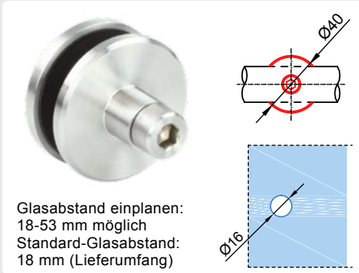

ST.2170

Glasbefestigung für Doppellaufschienen

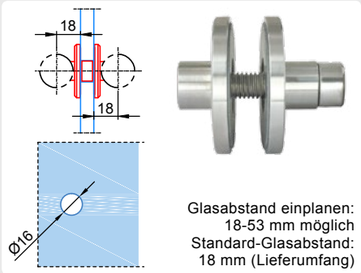

ST.2174

Wandbefestigung für Rundlaufschienen

ST.2100.60

Wandbefestigung für System Spider

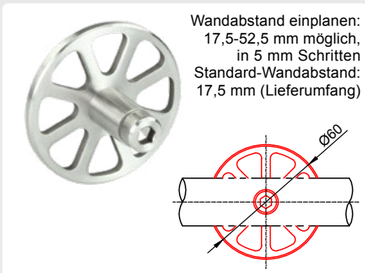

ST.2100.SP

Wandbefestigung für System Chronos

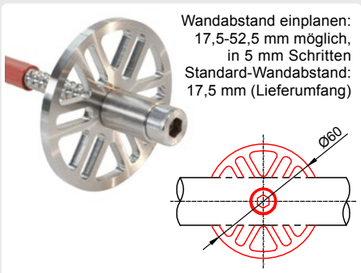

ST.2100.CH

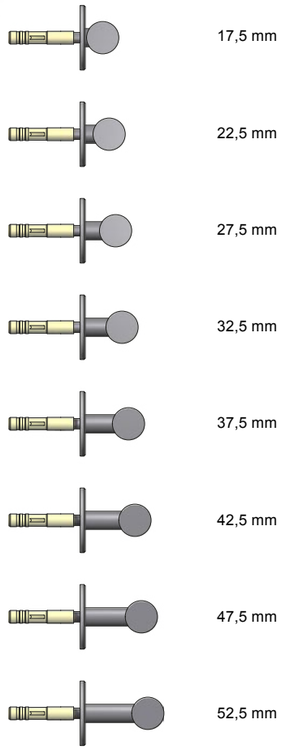

Unterschiedliche Wandabstandshülsen zum Ausgleich von z. B. Sockelleisten oder Zargen in **5-mm-Schritten** lieferbar!

Wandabstand einplanen!
Standard-Wandabstand 17,5 mm (Lieferumfang)
17,5-52,5 mm möglich

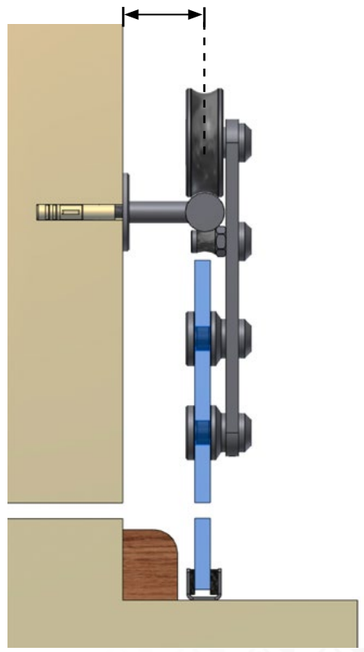

Wandbefestigungsschrauben – Holzgewinde mit Zylinderschraubenkopf!

NEU!

Standard-Wandbefestigung
(im Lieferumfang enthalten): Zylinderkopf-schraube ZK8.100. HD mit Holzgewinde Ø 8 mm und Ø 10 mm Fischer-Duo-Power Hohlwand-dübel, in 100 und 120 mm Länge lieferbar.

Alternative Wandbefestigungsschraube:
M8 Zylinderkopfschraube mit metrischem Gewinde und Gipswand-Metalldübel. Für einfache oder doppelte Gipswand lieferbar – bitte angeben!

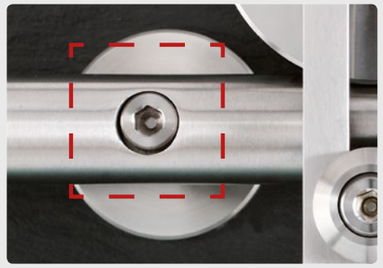

MWE Edelstahlmanufaktur GmbH I Am Steinbusch 7 I 48351 Everswinkel I Fon: +49 25 82-99 60-0 I info@mwe.de I www.mwe.de

VARIO 2013

NEU: perfektionierte Laufeigenschaften durch flexibel gelagertes Doppelrollensystem

Metamorphose

Das System Vario stellt eine einmalige Lösung zur Führung von geraden oder runden Türblättern über gebogene Laufschienen dar.

So können Architekten und Planer besonders kreative Entwürfe von z. B. Thekenanlagen und Empfangsbereichen leicht umsetzen oder aber Türelemente an organisch geschwungenen Formen entlangbewegen.

Der Ehrgeiz, diesen einzigartigen Beschlag mehr und mehr zu perfektionieren, führte letztlich zu seiner aktuellen Ausführung mit zwei flexibel gelagerten Rollen.
Was im Speziellen diesen Beschlag auszeichnet und wie MWE Sie bei der Planung solcher Anlagen unterstützt, zeigen wir Ihnen auf den folgenden Seiten.

Ursprungs-Modell
Baujahr 2003

Weiterentwicklung
im Jahr 2009

MWE Edelstahlmanufaktur GmbH I Am Steinbusch 7 I 48351 Everswinkel I Fon: +49 25 82-99 60-0 I info@mwe.de I www.mwe.de

MWE®
Edelstahlmanufaktur GmbH

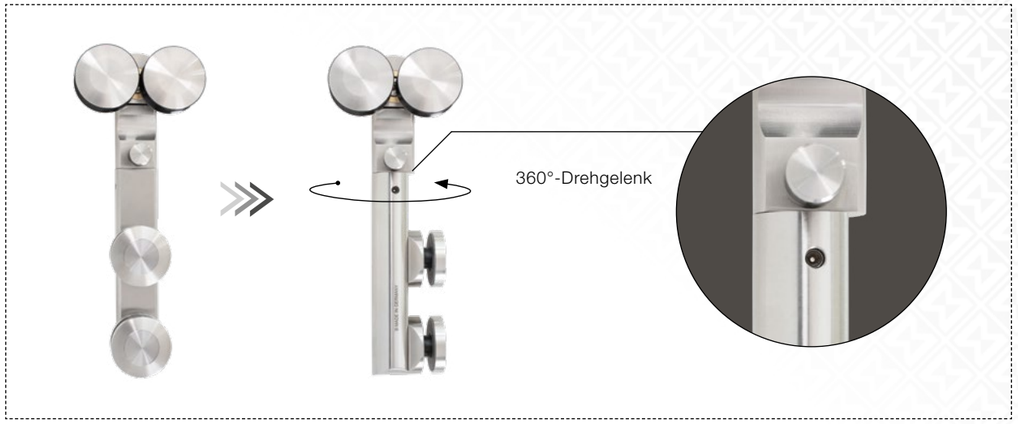

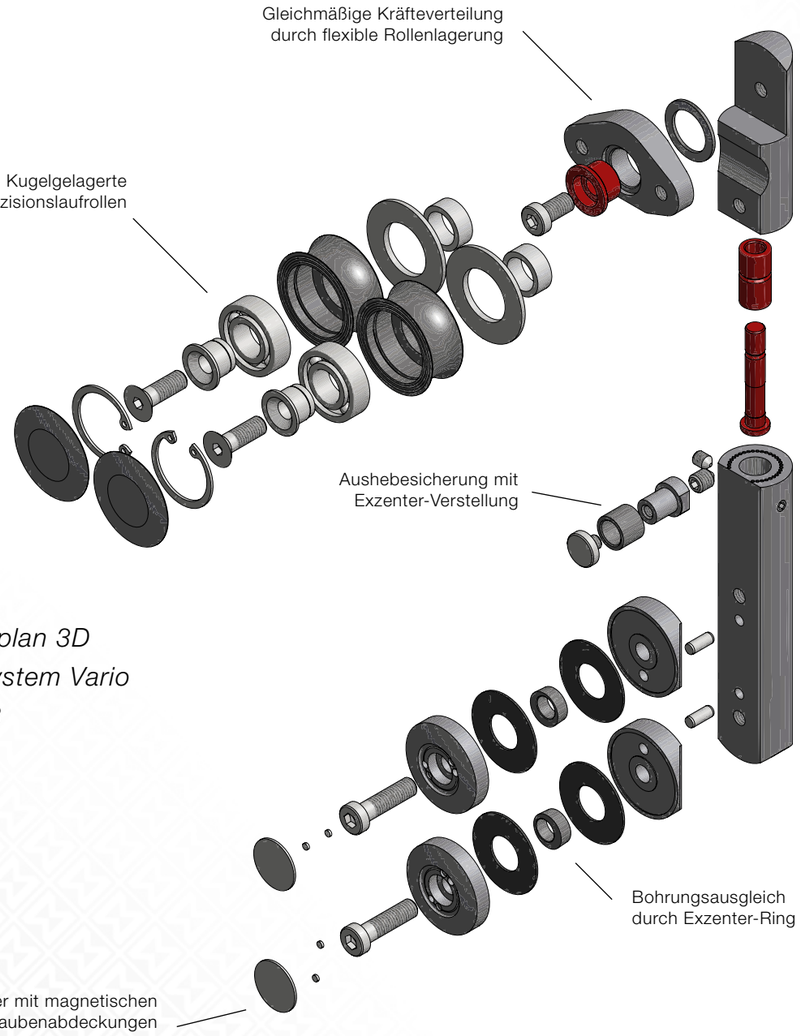

Anordnungsplan 3D
Rollwagensystem Vario
Modell 2013

Flexible Rollenlagerung sichert eine gleichmäßige Kräfteverteilung

Gute Frage: Warum laufen zwei Rollen besser als eine?

Durch die Umstellung auf zwei Rollen vergrößert sich der Bereich der seitlichen Führung. Dadurch wird der Rollwagen früher und dynamischer in die Kurve gelenkt. Die flexible Lagerung des Rollwagens verhindert ein Verkanten und sichert die gleichmäßige Kräfteverteilung und einen störungsfreien Lauf.

Netter Nebeneffekt: Der engste mögliche Radius der Laufschiene konnte so auf 350 mm gebracht werden. Damit lassen sich auf kleinstem Raum extreme Türblatt-Bewegungen vollziehen.

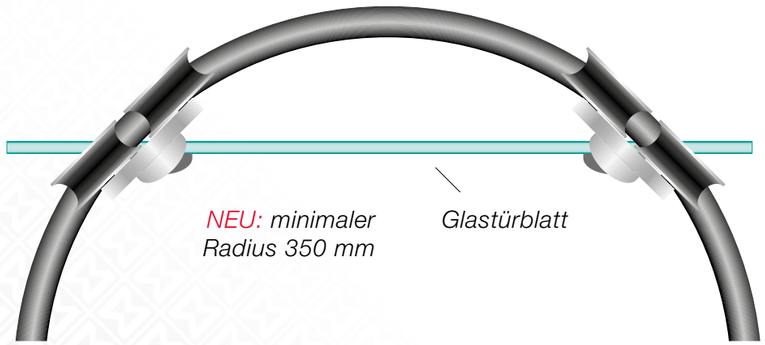

Viele Kunden sehen ihre Herausforderung in der Planung von Rundanlagen. Ihnen begegnet MWE mit offenen Armen. Durch die Planungsunterstützung der hauseigenen technischen Abteilung wird dem Kunden ein Großteil der Arbeit abgenommen.

Die Produktionszeichnungen im Maßstab 1:1 gehören zum Lieferumfang, somit haben die Monteure vor Ort eine optimale Übersicht.

Wird mitgeliefert: A0-Plott der Laufschienenkontur im Maßstab 1:1.

Der gefertigte Laufschienenbogen wird bei der Montage passgenau auf der Technikzeichnung ausgelegt und mit ihr abgeglichen.

MWE Edelstahlmanufaktur GmbH I Am Steinbusch 7 I 48351 Everswinkel I Fon: +49 25 82-99 60-0 I info@mwe.de I www.mwe.de